FBG

Single phase single speed circulation pump
Bomba de circulación monofásica de velocidad única
Pompe de circulation monophasée à vitesse unique
Однофазный односкоростной циркуляционный насос

USING/UTILIZACIÓN/UTILISATION/ИСПОЛЬЗОВАНИЕ

- Temperature of the liquid to +110 °C.
- Max pressure up to 20 meters.
- Motor shaft kept in horizontal direction.
- Dry running no more than 10 sec.

- Temperatura del líquido a +110 ° C.
- Presión máxima hasta 20 metros.
- Eje del motor mantenido en dirección horizontal.
- Funcionamiento en seco no más de 10 seg.

- Température du liquide à +110 ° C.
- Pression maximale jusqu'à 20 mètres.
- Arbre moteur maintenu dans le sens horizontal.
- Marche à sec pas plus de 10 sec.

- Температура жидкости до +110 °C.
- Максимальное давление до 20 метров.
- Вал двигателя удерживается в горизонтальном направлении.
- Сухой ход не более 10 сек.

MODEL CODE/CÓDIGO MODELO/CODE MODÈLE/КОД МОДЕЛИ

FBG 50 - 12 F - 280

- 280= Pump length(mm)
  Longitud de la bomba (mm)
  Longueur de la pompe(mm)
  Длина насоса (мм)
- F= Flange type
  Tipo de brida
  Type de bride
  Тип фланца
- 12= Max. head(m)
  Máx. altura(m)
  Max. hauteur(m)
  Макс. напор(м)
- 50= Discharge size(mm)
  Tamaño de descarga(mm)
  Taille de décharge(mm)
  Размер разряда(мм)
- FBG= Single phase single speed circulation pump
  Bomba de circulación monofásica de velocidad única
  Pompe de circulation monophasée à vitesse unique
  Однофазный односкоростной циркуляционный насос

DIMENSIONS AND N.W/DIMENSIONES Y PESOS/DIMENSIONS ET POIDS/РАЗМЕРЫ И ВЕС

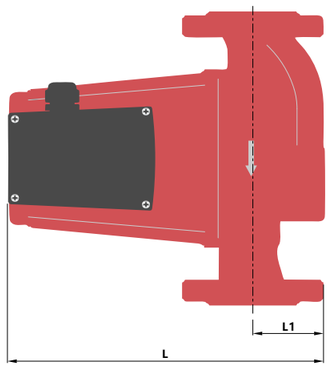

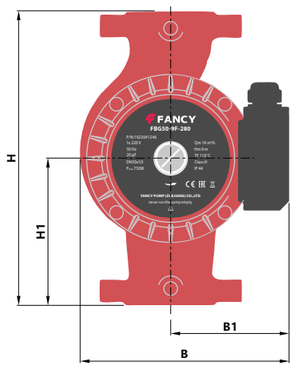

TECHNICAL DATA/DATOS TÉCNICOS/DONNÉES TECHNIQUES/ТЕХНИЧЕСКИЕ ДАННЫЕ

50Hz n_{max}≈2900 l/min

MODEL MODELO MODÈLE МОДЕЛЬ	DN	Power Potencia Puissance Мощность	Qm	Hm		Q=Delivery/Caudal/Débit/Подача														DIMENSIONS/DIMENSIONES DIMENSIONS/РАЗМЕРЫ mm					
						GPM 0	13	26	40	44	53	57	63	66	84	101	115	141	154						
						l/min 0	50	100	150	167	200	217	240	250	317	383	433	533	583						
						m^3/h 0	3	6	9	10	12	13	14.4	15	19	23	26	32	35						
1-ph	mm	W	m^3/h	m		H=Head(m)/Altura(m)/Hauteur(m)/Напор (м)														L	L1	B	B1	H	H1
FBG32-10-220	50to32	370	10	10	SS304	10	8.6	6	3	1.7	-	-	-	-	-	-	-	-	-	229	44	161	96	220	110
FBG32-12-220	50to32	550	13	12	SS304	12	10	7.8	5.3	4.5	2.3	1.3	-	-	-	-	-	-	-	229	44	161	96	220	110
FBG40-10F-220	40x40	370	10	10	SS304	10	8.6	6	3	1.7	-	-	-	-	-	-	-	-	-	252	66	156	92	220	110
FBG40-12F-220	40x40	550	13	12	SS304	12	10	7.8	5.3	4.5	2.3	1.3	-	-	-	-	-	-	-	252	66	156	92	220	110
FBG40-12F-250	40x40	750	14.4	12	SS304	12	-	10	8.5	7.8	6	4.5	1.6	-	-	-	-	-	-	293	66	198	118	250	125
FBG40-16F-250	40x40	1100	14.4	16	SS304	16	-	14	11.7	10.5	7.5	5.5	2.2	-	-	-	-	-	-	293	66	198	118	250	125
FBG40-20F-250	40x40	1500	14.4	20	SS304	20	-	15.8	12.8	11.7	9	7.2	4.2	-	-	-	-	-	-	307	78	190	114	250	125
FBG50-9F-280	50x50	750	19	9	SS304	9	-	8.2	7.7	7.3	6.7	6.2	5.5	5.5	3.2	-	-	-	-	310	78	208	120	280	140
FBG50-12F-280	50x50	1100	19	12	SS304	12	-	10.3	9.3	9	8	7.5	6.8	6.5	3.5	-	-	-	-	310	78	208	120	280	140
FBG50-16F-280	50x50	1500	19	16	SS304	16	-	14.3	13.2	12.8	11.6	11	10	9.5	5.1	-	-	-	-	307	78	190	114	280	140
FBG65-9F-300	65x65	1100	23	12.5	SS304	12.5	-	-	10.3	10	9.3	9	8.2	8	6	2.5	-	-	-	313	84	190	114	300	150
FBG65-12F-300	65x65	1500	26	14.5	SS304	14.5	-	-	12.5	12	11.5	11	10.6	10.4	8.6	6.3	4	-	-	313	84	190	114	300	150
FBG80-10F-360	80x80	1000	32	10	PPO	10	-	-	8.7	8.5	8.1	8	7.8	7.7	6.7	5.7	5	3	-	320	88	247	154	360	150
FBG80-12F-360	80x80	1300	35	12.7	PPO	12.7	-	-	11.5	11.3	11	10.8	10.5	10.4	9.5	8.5	7.9	6	5	345	88	247	154	360	150
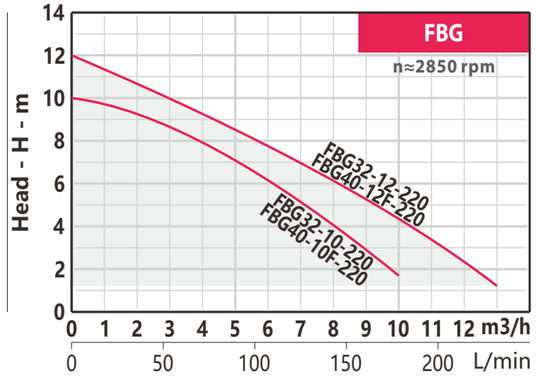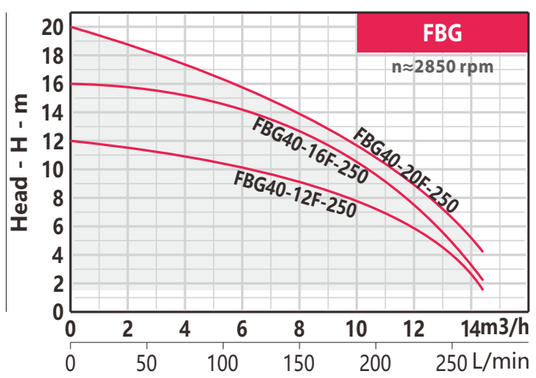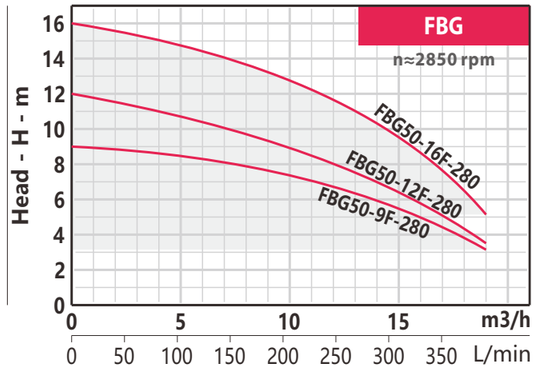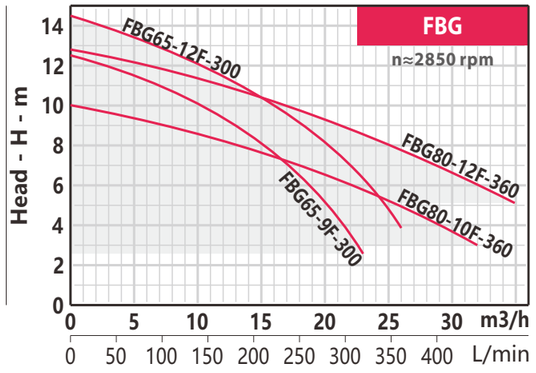
PERFORMANCE CURVE/CURVA DE RENDIMIENTO/COURBE DE PERFORMANCE